04 СБ

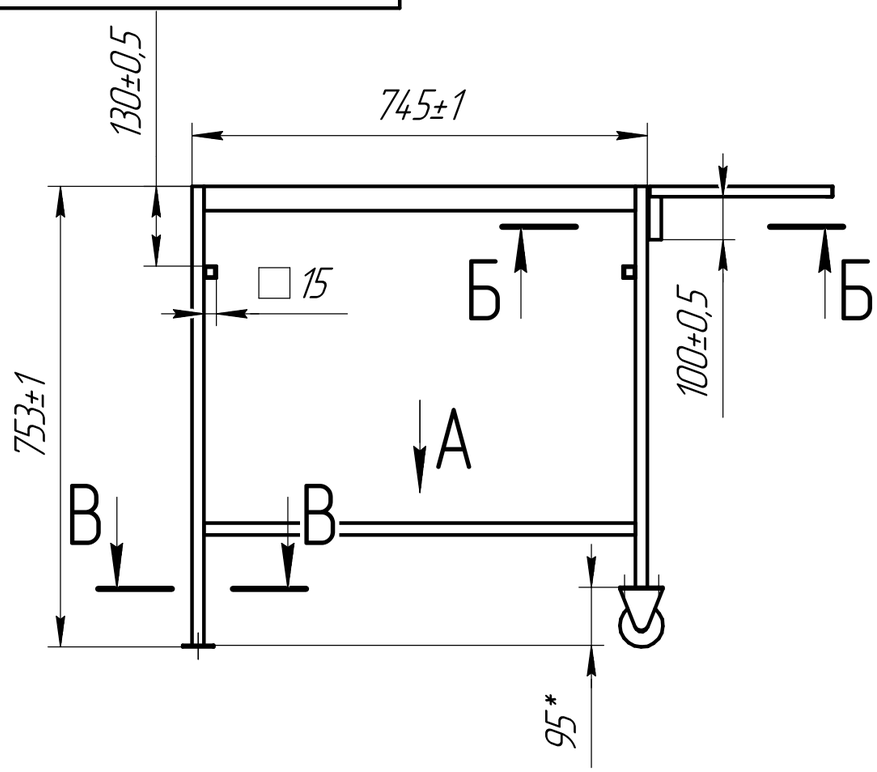

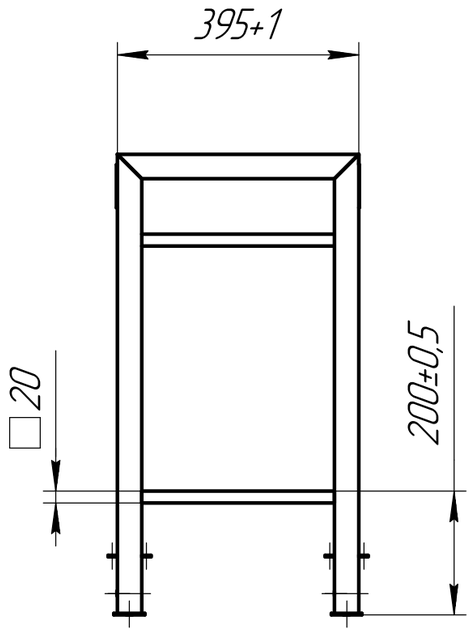

Б–Б

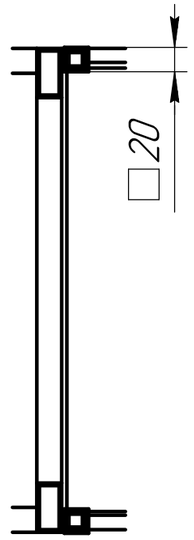

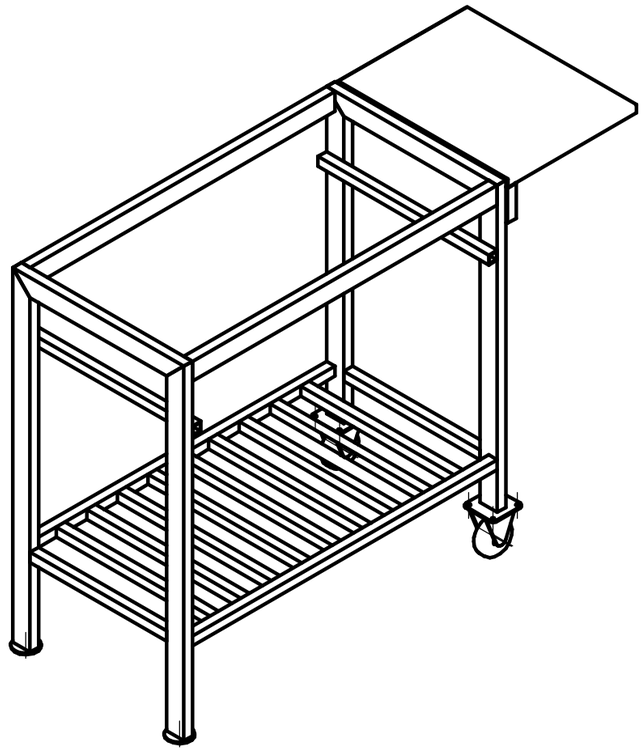

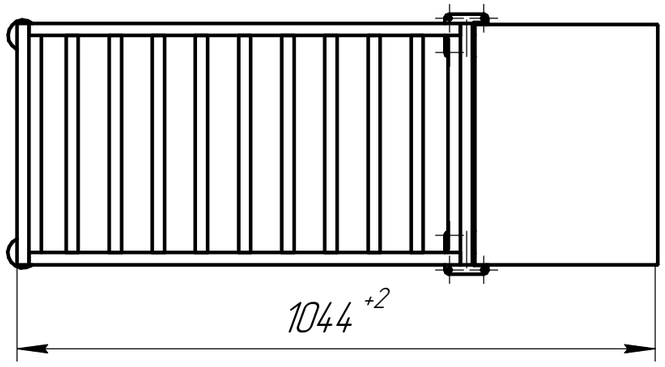

А

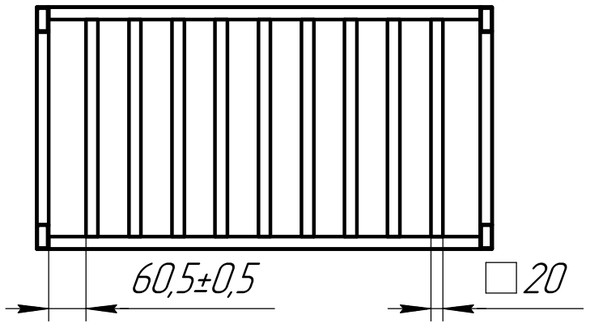

Б–Б (1:1)

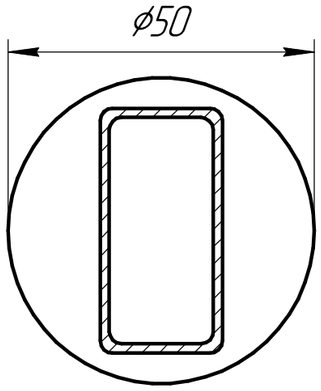

Изм.	Лист	№ докум.	Подп.	Дата	04 СБ		
Разраб.		Соколов П.А.			Чертеж рамы в сборе	Лит.	Масса: 14,47 / Масштаб: 1:10
Пров.		Смирнов В.В.				Лист	Листов 1
Т.контр.							
Н.контр.							
Утв.							

Перв. примен. | Справ. № | Подп. и дата | Инв. № дубл. | Взам. инв. № | Подп. и дата | Инв. № подл.

Копировал | Формат А3